ROWI

[HQH 1500/3/2]

Quarz-Heizstrahler 1500 Watt

DE **Originalbetriebsanleitung**

Art.-Nr.: 1 03 03 0126

TÜVRheinland ZERTIFIZIERT
www.tuv.com
ID 10000000000

GS geprüfte Sicherheit

CE

Sehr geehrte Kundin, sehr geehrter Kunde,

wir freuen uns, dass Sie sich für ein Qualitätsprodukt aus dem Hause ROWI entschieden haben und danken Ihnen für das uns und unseren Produkten entgegengebrachte Vertrauen. Auf den folgenden Seiten erhalten Sie wichtige Hinweise, die Ihnen eine optimale und sichere Nutzung Ihres Quarz-Heizstrahlers erlauben. Lesen Sie deshalb diese Bedienungsanleitung genau durch, bevor Sie das Heizgerät zum ersten Mal in Betrieb nehmen. Für späteres Nachschlagen halten Sie die Bedienungsanleitung bei jedem Einsatz griffbereit. Bewahren Sie sämtliche mitgelieferten Dokumente sorgfältig auf.

DE

Viel Freude mit Ihrem neuen Quarz-Heizstrahler wünscht Ihnen

Ihre ROWI GmbH

Symbolerklärung

Achtung Gefahr!
Die mit diesem Symbol gekennzeichneten Sicherheitsvorschriften sind unbedingt zu beachten. Die Missachtung kann schwerwiegende und weit reichende gesundheitliche Schäden sowie immense Sachschäden verursachen.

Wichtiger Hinweis!
Dieses Symbol kennzeichnet wichtige Hinweise, die für einen einwandfreien Betrieb dieses Gerätes unbedingt zu beachten sind. Nur so können etwaige Funktionsstörungen vermieden werden.

Wichtige Information!
Hier finden Sie erklärende Informationen und Tipps, die Sie bei der optimalen Nutzung dieses Gerätes unterstützen.

Um eine Überhitzung des Heizgerätes zu vermeiden, darf das Heizgerät nicht abgedeckt werden.

Diese Bedienungsanleitung wurde mit größtmöglicher Sorgfalt zusammengestellt. Dennoch behalten wir uns vor, diese Anleitung jederzeit zu optimieren und technisch anzupassen. Abbildungen können vom Original abweichen.

Inhaltsverzeichnis

Konformitätserklärung		**4**
1.	**Produktbeschreibung**	**5**
1.1	Allgemeines	5
1.2	Typenschild	5
1.3	Anwendungsbereich und bestimmungsgemäße Verwendung	5
1.4	Produktsicherheit	5
1.5	Technische Daten	6
1.6	Untersagte Anwendungsbereiche	6
1.7	Sicherheitsinformationen	6
1.7.1	Allgemeine Sicherheitshinweise	6
1.7.2	Spezifische Sicherheitshinweise	8
2.	**Vorbereitung des Produktes für den Betrieb**	**9**
2.1	Auspacken des Lieferumfanges	9
2.2	Aufbewahren der Originalverpackung	9
2.3	Wandmontage des Gerätes	9
3.	**Betriebsanleitung**	**10**
3.1	Geräteübersicht	10
3.2	Inbetriebnahme und Bedienung	11
3.3	Abschalten des Gerätes	11
3.4	Lagerung	12
3.5	Wiederverpacken für private Transportzwecke	12
4.	**Reinigung und Instandhaltung**	**12**
4.1	Sicherheitsmaßnahmen	12
4.2	Reinigen des Gerätes	12
4.3	Instandhaltung	12
4.4	Fehlersuche und Reparatur	13
4.5	Reinigung und Instandhaltung durch qualifizierte Personen	13
5.	**Gewährleistung**	**13**
5.1	Umfang	13
5.2	Abwicklung	14
6.	**Ersatz- und Ausstattungsteile**	**16**
7.	**Entsorgung**	**17**
8.	**Garantieerklärung**	**18**

DE

Konformitätserklärung

DE

Hiermit erklären wir,	ROWI Schweißgeräte und Elektrowerkzeuge Vertrieb GmbH Augartenstraße 3, 76698 Ubstadt-Weiher

dass das nachfolgend bezeichnete Gerät aufgrund seiner Konzipierung und Bauart, sowie in der von uns in Verkehr gebrachten Ausführung den einschlägigen, grundlegenden Sicherheits- und Gesundheitsanforderungen des Produktsicherheitsgesetzes (ProdSG) entspricht.

Bezeichnung des Gerätes:	HQH 1500/3/2 Quarz-Heizstrahler 1500 Watt
Artikel-Nummer:	1 03 03 0126
Einschlägige EU-Richtlinien:	EU-Niederspannungsrichtlinie(2014/35/EU) EU-Richtlinie Elektromagnetische Verträglichkeit (2014/30/EU) EG-RoHS-Richtlinie (2011/65/EU)
Angewandte harmonisierte Normen:	EN 55014-1:2006+A1+A2 EN 55014-2:2015 EN 61000-3-2:2014 EN 61000-3-3:2013 EN 60335-1:2012+A11:2014 EN 60335-2-30:2009+A11:2012 EN 62233:2008

Dokumentationsverantwortlicher Ort:	Klaus Wieser Ubstadt-Weiher
Datum/Herstellerunterschrift:	19.04.201

Angaben zum Unterzeichner:	Klaus Wieser Geschäftsführer

1. Produktbeschreibung

1.1 Allgemeines

Der kompakte Quarz-Heizstrahler überzeugt durch seine äußerst kurze Reaktionszeit. Damit erhalten Sie wohltuende Wärme ohne störende Laufgeräusche in kürzester Zeit. Die Leistung dieses Gerätes kommt besonders in kleinen Räumen oder zum direkten aufwärmen von Personen und Gegenständen zur Geltung. Dabei ist der Quarz-Heizstrahler energiesparend und umweltschonend. Die Heizleistung ist durch den Zugschalter mehrstufig regelbar.

DE

1.2 Typenschild

Das Typenschild des Quarz-Heizstrahlers mit allen relevanten technischen Daten ist auf der Seite des Gerätes angebracht.

1.3 Anwendungsbereich und bestimmungsgemäße Verwendung

Dieses Gerät ist nach dem Stand der Technik und den anerkannten sicherheitstechnischen Regeln gebaut. Dennoch können bei unsachgemäßer oder nicht bestimmungsgemäßer Verwendung Gefahren für Leib und Leben des Benutzers oder Dritter bzw. Schäden am Gerät selbst und/oder an anderen Sachwerten entstehen.

Dieses elektrische Strahlungsheizgerät eignet sich zum Erwärmen der Umgebungsluft und ist für den Innenbereich konzipiert. Die Wärme wird durch drei Heizröhren erzeugt und an die örtliche Fläche abgegeben. Der Quarz-Heizstrahler muss an der Wand montiert werden, um ihn in Betrieb zu nehmen.

Eine andere oder darüber hinausgehende Benutzung gilt als nicht bestimmungsgemäß. Das Risiko trägt der Anwender. Zur bestimmungsgemäßen Verwendung zählt auch das Beachten der Bedienungs- und Installationshinweise sowie die Einhaltung der Wartungsbedingungen.

1.4 Produktsicherheit

Um bereits im Vorfeld mögliche Gefahren auszuschließen, wurden vom Hersteller serienmäßig die folgende Sicherheitseinrichtung installiert:

IP-Schutzart

- ► Das Gerät entspricht der Schutzart IP21. Betreiben Sie dieses Geräte nur in auf rechter Position.
- ► Gegen senkrecht fallendes Tropwasser geschützt.
- ► Gegen feste Fremdkörper (ab 12,5 mm Durchmesser) geschützt.

1.5 Technische Daten

Netzanschluss	**220-240 V~50 Hz**
Heizleistung	**1500 W**
Heizstufen	**3 Stufe** (500/1000/1500 W)
Raumheizvermögen (ausgehend von einer Raumhöhe von 2,4 m)	**ca. 45 m^3**
Schutzklasse	**I**
Schutzart	**IP21**
Aufbaumaß (B x T x H)	**ca. 53,5 x 11,0 x 13,0 cm**
Produktgewicht	**ca. 1,2 kg**

Tab. 1: Technische Daten

DE

1.6 Untersagte Anwendungsbereiche

- ▶ Das Gerät darf ausschließlich im Innenbereich verwendet werden.
- ▶ Dieses Gerät darf weder während des Betriebes noch bei der Lagerung mit Wasser bzw. Feuchtigkeit in Berührung kommen.
- ▶ Dieses Gerät ist ausschließlich für den Hausgebrauch konzipiert. Verwenden Sie dieses Gerät nicht für gewerbliche Zwecke.
- ▶ Das Gerät darf zur Deckenmontage nicht verwendet werden.

1.7 Sicherheitsinformationen

Allgemeines

Eine unsachgemäße Benutzung dieses Gerätes kann schwerwiegende und weit reichende gesundheitliche sowie immense Sachschäden verursachen. Lesen Sie deshalb die folgenden Hinweise sorgfältig durch. Machen Sie sich mit dem Gerät gut vertraut, bevor Sie es in Betrieb nehmen. Nur so kann ein sicherer und einwandfreier Betrieb gewährleistet werden.

1.7.1 Allgemeine Sicherheitshinweise

Allgemeine Sicherheits- und Unfallverhütungsvorschriften beachten. Zusätzlich zu den Hinweisen in dieser Bedienungsanleitung müssen die allgemeinen Sicherheits- und Unfallverhütungsvorschriften des Gesetzgebers berücksichtigt werden.

Bedienungsanleitung an Dritte weiterreichen. Tragen Sie dafür Sorge, dass Dritte dieses Produkt nur nach Erhalt der erforderlichen Anweisungen benutzen.

Kinder fern halten und gegen Fremdbenutzung sichern. Lassen Sie das betriebsbereite oder betriebene Gerät niemals unbeaufsichtigt. Lassen Sie keinesfalls Kinder in dessen Nähe. Kindern ist der Gebrauch dieses Gerätes untersagt. Sichern Sie das Gerät gegen Fremdbenutzung. Dieses Gerät ist nicht dafür bestimmt, durch Personen (einschließlich Kindern) mit eingeschränkten physischen, sensorischen oder geistigen Fähigkeiten oder mangels Erfahrung und / oder mangels Wissen benutzt zu werden, es sei denn, sie werden durch eine für Ihre Sicherheit zuständige Person beaufsichtigt oder erhielten von ihr Anweisungen, wie das Gerät zu benutzen ist.

Seien Sie stets aufmerksam und achten Sie immer darauf, was Sie tun. Führen Sie keine Arbeiten an diesem Produkt durch, wenn Sie unaufmerksam sind bzw. unter Einfluss von Drogen, Alkohol oder Medikamenten stehen. Bereits ein Moment der Unachtsamkeit beim Gebrauch dieses Gerätes kann zu ernsthaften Unfällen und Verletzungen führen.

Kontakt mit heißen Teilen vermeiden. Berühren Sie keine heißen Teile am Gerät. Beachten Sie, dass verschiedene Komponenten Wärme speichern können und so auch nach Gebrauch des Gerätes noch zu Verbrennungen führen können.

Auf Beschädigung achten. Kontrollieren Sie das Gerät vor Inbetriebnahme auf etwaige Beschädigungen. Sollte das Gerät Mängel aufweisen, darf es auf keinen Fall in Betrieb genommen werden.

Keine spitzen Gegenstände verwenden. Führen Sie niemals spitze und/oder metallische Gegenstände in das Innere des Gerätes ein.

Nicht zweckentfremden. Verwenden Sie das Gerät nur für die, in dieser Bedienungsanleitung vorgesehenen Zwecke.

Regelmäßig prüfen. Der Gebrauch dieses Gerätes kann bei bestimmten Teilen zu Verschleiß führen. Kontrollieren Sie deshalb das Gerät regelmäßig auf etwaige Beschädigungen und Mängel.

Netzkabel prüfen. Verwenden Sie das Gerät nicht, wenn das Netzkabel Beschädigungen aufweist. Wenden Sie sich bei einer Beschädigung des Netzkabels unbedingt an das ROWI Service-Center.

Netzkabel nicht zweckentfremden. Ziehen Sie das Gerät nicht am Kabel und benutzen Sie es nicht, um den Stecker aus der Steckdose zu ziehen. Schützen Sie das Kabel vor Hitze, Öl und scharfen Kanten.

Ausschließlich Originalzubehörteile verwenden. Benutzen Sie zu Ihrer eigenen Sicherheit nur Zubehör und Zusatzgeräte, die ausdrücklich in der Bedienungsanleitung angegeben oder vom Hersteller empfohlen werden.

Nicht im Ex-Bereich verwenden. Verwenden Sie das Gerät nicht in explosionsgefährdeter Umgebung, in der sich Substanzen, wie z.B. brennbare Flüssigkeiten, Gase und insbesondere Farb- und Staubnebel, befinden. Durch heiße Flächen am Gerät können sich diese Substanzen entzünden.

DE

Netzstecker ziehen. Ziehen Sie bei Nichtgebrauch und vor jeglichen Wartungsarbeiten den Netzstecker aus der Steckdose.

1.7.2 Spezifische Sicherheitshinweise

- Verwenden Sie dieses Gerät niemals in der unmittelbaren Nähe einer Badewanne, einer Dusche oder eines Schwimmbeckens.
- Verwenden Sie niemals einen Programmschalter, Zeitschalter, Dimmer oder andere Einrichtungen welche das Gerät automatisch einschalten.
- Achten Sie beim Montieren des Gerätes auf eine sichere und stabile Aufhängung. Verwenden Sie das Gerät nur in waagerechter Position.
- **Das Gerät wird sehr heiß.** Berühren Sie niemals die Oberfläche, wenn das Gerät in Betrieb ist.
- Berühren Sie das Gerät niemals während Sie duschen oder baden.
- Tauchen Sie das Gerät niemals ins Wasser.
- Das Gerät darf nicht in Umgebungen aufgestellt und betrieben werden, in denen sich Säuren, Dämpfe, explosive oder entflammbare Gase befinden.
- Beachten Sie bei der Aufstellung die vorgeschriebenen Sicherheitsabstände. Halten Sie zu allen Seiten sowie zu brennbaren Materialien (Möbel, Gardinen etc.) einen Sicherheitsabstand von mind. 50 cm ein. Stellen Sie das Gerät niemals auf einen langflorigen Teppich.
- Das Heizgerät ist mindestens **180 cm** über dem Fußboden anzubringen.
- Bringen Sie das Gerät so an, dass der Netzstecker jederzeit frei zugänglich ist.
- Betreiben Sie das Gerät nur mit vollständig ausgerolltem Netzkabel. Wickeln Sie das Netzkabel niemals um das Gerät. Achten Sie darauf, dass das Netzkabel nicht in Berührung mit heißen Oberflächen gerät. Verlegen Sie das Kabel so, dass man nicht über das Kabel stolpern kann.
- Decken Sie das Gerät niemals ab, um eine Überhitzung zu vermeiden. Achten Sie unbedingt darauf, dass die Lufteingangs- und Luftausgangsöffnungen **stets frei zugänglich** sind.
- Verwenden Sie dieses Heizgerät nicht mit einem Programmschalter, Zeitschalter oder irgendeiner anderen Einrichtung, die das Heizgerät automatisch einschaltet, da ansonsten Brandgefahr besteht, wenn das Heizgerät abgedeckt oder falsch aufgestellt wird.

2. Vorbereitung des Produktes für den Betrieb

2.1 Auspacken des Lieferumfangs

Überprüfen Sie unverzüglich nach dem Öffnen der Verpackung, ob der Lieferumfang vollständig und in einwandfreiem Zustand ist. Setzen Sie sich umgehend mit Ihrem Verkäufer in Verbindung, wenn der Lieferumfang unvollständig ist oder Mängel aufweist. Nehmen Sie das Gerät nicht in Betrieb, wenn es defekt ist.

DE

2.2 Aufbewahren der Originalverpackung

Bewahren Sie die Originalverpackung über die gesamte Lebensdauer des Produktes sorgfältig auf. Verwenden Sie die Verpackung zum Einlagern und Transportieren des Gerätes. Entsorgen Sie die Verpackung erst nach Ablauf der Produktlebensdauer. Hinweise für eine ordnungsgemäße Entsorgung finden Sie in Kapitel 7.

2.3 Wandmontage des Gerätes

Vor Inbetriebnahme des Gerätes muss die Wandhalterung montiert werden.

Das Gerät darf nur in waagerechter Position an der Wand betrieben werden. Achten Sie stets auf den einzuhaltenden Mindestabstand von 50 cm zu allen Seiten und 50 cm zur Decke, brennbaren Gegenständen und anderen Gefahrenquellen.

- ► Montieren Sie das Gerät nicht unmittelbar unterhalb einer Wandsteckdose auf.
- ► Die Montage des Gerätes an der Decke ist untersagt.

Wandmontage

Kontrollieren Sie vor der Montage die Tragfähigkeit des Untergrundes und überprüfen Sie, dass sich unter dem vorgesehenen Bohrbereich keine Leitungen befinden

1. Markieren Sie die Bohrlöcher in den entsprechenden Abständen (siehe Abb. 1) an der Wand. Benutzen Sie für eine gerade Ausrichtung eine Wasserwaage.
2. Bohren Sie an den von Ihnen markierten Stellen Löcher in der Größe Ø 6mm
3. Drücken Sie die Dübel in die Löcher
4. Entfernen Sie die Schrauben und öffnen Sie die Abdeckung. Verstellen Sie hierzu den Heizkopf.
5. Befestigen Sie den Quarz-Heizstrahler mit den Schrauben an der Wand. Nutzen zu hierzu wiederum den schwenkbaren Heizkopf.

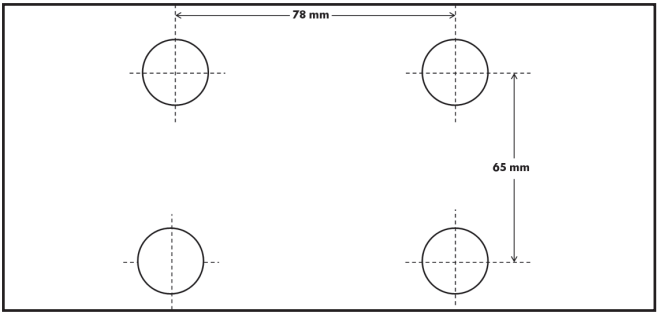

Abb 1: Bohrlöcher

DE

3. Betriebsanleitung

3.1 Geräteübersicht

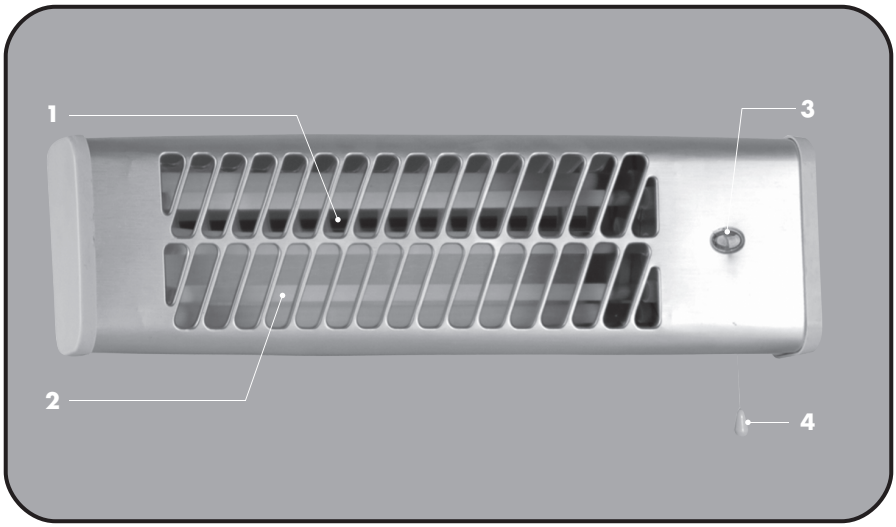

Abb. 2: Geräteübersicht

Nr.	Bezeichnung
1	Luftöffnung
2	Quarzheizstäbe
3	Heizstufenanzeige
4	Zugschalter

Tab. 2: Gerätebeschriftung

3.2 Inbetriebnahme und Bedienung

Nachdem Entfernen der Verpackung und der Monatge an der Wand kann das Gerät in Betrieb genommen werden. Gehen Sie dabei wie folgt beschrieben vor:

1. 1. Vergewissern Sie sich, dass die Heizstufenanzeige des Quarz-Heizstrahlers (siehe Abb. 2, Nr. 3) auf „0“ steht. Schließen Sie dann den Quarz-Heizstrahler an eine geerdete, durch einen FI-Schutzschalter abgesicherte Steckdose an.

2. Schalten Sie nun das Gerät ein, indem Sie den Zugschalter (siehe Abb.2, Nr. 4) so oft nach unten ziehen bis auf der Heizstufenanzeige (siehe Abb. 2, Nr. 3) die gewünschte Heizstufe erscheint. Folgende Möglichkeit stehen Ihnen hierzu zur Auswahl:

DE

○	Aus-Stellung	Befindet sich der Heiztufenschalter in dieser Position, dann ist das Gerät ausgeschaltet.
1	Heizstufe 1	Befindet sich der Heizstufenschalter in dieser Position erbrint der Quarz-Heizstrahler eine Heizleistung von 500 W.
2	Heizstufe 2	Befindet sich der Heizstufenschalter in dieser Position erbrint der Quarz-Heizstrahler eine Heizleistung von 1000 W.
3	Heizstufe 3	Befindet sich der Heizstufenschalter in dieser Position erbrint der Quarz-Heizstrahler eine Heizleistung von 1500 W.

Tab. 3: Heizstufen

Bei der ersten Inbetriebnahme oder nach einer längeren Heizpause kann es zu einer kurzzeitigen Geruchsbildung kommen.

3.3 Abschalten des Gerätes

1. Ziehen Sie den Zugschalter (siehe Abb.2, Nr. 4) so oft nach unten bis auf der Heizstufenanzeige (siehe Abb. 2, Nr. 3) die „0“ erscheint.
2. Ziehen Sie den Netzstecker aus der Steckdose.

Warten Sie, bis das Gerät abgekühlt ist bevor Sie es abdecken.

3.4 Lagerung

Schützen Sie das Gerät vor Staub, Schmutz und Insekten. Decken Sie das Gerät ab, damit er vor Verunreinigungen und dadurch hervorgerufenen Beschädigungen und Funktionsstörungen geschützt ist.

3.5 Wiederverpacken für private Transportzwecke

DE

Zur Vermeidung von Transportschäden verpacken Sie das Gerät im Falle eines Transportes immer in der Originalverpackung.

4. Reinigung und Instandhaltung

4.1 Sicherheitsmaßnahmen

- ► Ziehen Sie unbedingt den Netzstecker aus der Steckdose, bevor Sie das Gerät warten.
- ► Beginnen Sie mit den Instandhaltungs- und Reinigungsarbeiten erst, wenn ddas Gerät vollständig abgekühlt ist.

4.2 Reinigung

Zum Schutz vor Verunreinigungen sollte das Gerät nach jedem Gebrauch abgedeckt werden.

Decken Sie das Gerät erst ab, wenn es vollständig abgekühlt ist.

Sollte das Gerät dennoch schmutzig geworden sein, beachten Sie bei der Reinigung folgende Hinweise:

- ► Reinigen Sie das Gerät grundsätzlich nur in abgekühltem Zustand.
- ► Vor jeglichen Arbeiten am Gerät Netzstecker ziehen.
- ► Reinigen Sie das Gerät nur mit einem trockenen, weichen Tuch.Verwenden Sie auf keinen Fall scharfe und/oder kratzende Reinigungsmittel.

4.3 Instandhaltung

Beachten Sie, dass bei Reparatur- und Wartungsarbeiten nur Originalteile verwendet werden dürfen. Wenden Sie sich ggf. an das ROWI Service-Center (siehe Kapitel 5).

4.4 Fehlersuche und Reparatur

Störung	Mögliche Ursache(n)	Abhilfe
Gerät startet nicht.	Kein Strom oder zu niedrige Spannung.	Stellen Sie sicher, dass der Stecker in der Steckdose steckt. Überprüfen Sie die Netzspannung.
	Das Gerät ist nicht angeschaltet.	Ziehen Sie am Zugschalter bis die gewünschte Heizstufe in der Anzeige erscheint.
Das Gerät ist an einer Steckdose angeschlossen, die Heizröhren leuchten aber nicht.	Ein, zwei oder alle drei Heizröhren sind defekt.	Lassen Sie sich die defekten Heizröhren durch einen Eletriker austauschen oder wenden Sie sich an das ROWI Service-Center.

Tab. 4: Fehlerdiagnose

DE

4.5 Reinigung und Instandhaltung durch qualifizierte Personen

Wartungsarbeiten, die nicht in Kapitel 4.2 - 4.3 aufgeführt sind, dürfen nur durch das ROWI Service-Center (siehe Kapitel 5) durchgeführt werden. Bei Wartungsarbeiten innerhalb der ersten 24 Monate, die von nicht durch ROWI autorisierten Personen und Unternehmen durchgeführt wurden, verfallen sämtliche Gewährleistungsansprüche.

5. Gewährleistung

5.1 Umfang

ROWI räumt dem Eigentümer dieses Produktes eine Gewährleistung von 24 Monaten ab Kaufdatum ein. In diesem Zeitraum werden an dem Gerät festgestellte Material- oder Produktionsfehler vom ROWI Service-Center kostenlos behoben.

Ausgeschlossen von der Gewährleistung sind Fehler, die nicht auf Material- oder Produktionsfehlern beruhen, z. B.

- Transportschäden jeglicher Art
- Fehler infolge unsachgemäßer Installation
- Fehler infolge eines nicht bestimmungsgemäßen Gebrauchs
- Fehler infolge vorschriftswidriger Behandlung
- Fehler infolge unsachgemäß ausgeführter Reparaturen oder Reparaturversuche durch nicht von ROWI autorisierte Personen und/oder Unternehmen

- ► Normaler betriebsbedingter Verschleiß
- ► Reinigung von Komponenten
- ► Anpassung an national unterschiedliche, technische oder sicherheitsrelevante Anforderungen, wenn das Produkt nicht in dem Land eingesetzt wird, für das es technisch konzipiert und hergestellt worden ist.

Ferner übernehmen wir keine Gewährleistung für Geräte, deren Serien-Nummer verfälscht, verändert oder entfernt wurde. Ein Gewährleistungsanspruch erlischt auch, wenn in das Gerät Teile eingebaut werden, die nicht von der ROWI GmbH zugelassen sind.
Ansprüche, die über die kostenlose Fehlerbeseitigung hinausgehen, wie z. B. Schadensersatz-Ansprüche sind nicht Bestandteil des Gewährleistungsumfanges.

DE

5.2 Abwicklung

Sollten beim Betrieb Ihres ROWI-Produktes Probleme auftreten, gehen Sie bitte wie folgt vor:

1. **Bedienungsanleitung lesen**
   Die meisten Funktionsstörungen werden durch eine fehlerhafte Bedienung verursacht. Lesen Sie deshalb beim Auftreten einer Funktionsstörung zunächst in der Bedienungsanleitung nach. In Kapitel 4.2 finden Sie entsprechende Hinweise zur Beseitigung von Funktionsstörungen.

2. **Service-Formular**
   Zur Vereinfachung der Serviceabwicklung füllen Sie das dem Produkt beiliegende Service-Formular bitte vollständig aus, bevor Sie mit dem ROWI Service-Center Kontakt aufnehmen. So haben Sie alle benötigten Informationen griffbereit.

3. **Telefonische Kontaktaufnahme**
   Rufen Sie beim ROWI Service-Center an. Das ROWI Service-Team erreichen Sie unter:

   07253 9460-40

   (Montag – Freitag: $8.^{00}$ – $18.^{00}$ Uhr)

Die meisten Probleme können bereits im Rahmen der kompetenten, technischen Beratung unseres Service-Teams behoben werden. Sollte dies jedoch nicht möglich sein, erfahren Sie hier das weitere Vorgehen.

4. **Ist eine Überprüfung bzw. Reparatur durch das ROWI Service-Center erforderlich, gehen Sie wie folgt vor:**

► **Gerät verpacken**
Verpacken Sie das Gerät in der Originalverpackung. Sorgen Sie dafür, dass es hinreichend ausgepolstert und vor Stößen geschützt ist. Transportschäden sind nicht Bestandteil des Gewährleistungsumfangs.

► **Kaufbeleg hinzufügen**
Legen Sie unbedingt den Kaufbeleg bei. Nur bei Vorliegen des Kaufbelegs kann die Service-Leistung ggf. im Rahmen der Gewährleistung abgewickelt werden.

► **Service-Formular beilegen**
Legen Sie das ausgefüllte Service-Formular der Transportverpackung bei.

► **Gerät einsenden**
Erst nach Rücksprache mit dem ROWI Service-Center senden Sie das Gerät frei Haus (bei Geräten, die leichter als 30 kg sind) an folgende Adresse:

ROWI Schweißgeräte und
Elektrowerkzeuge Vertrieb GmbH
Service-Center
Augartenstraße 3
76698 Ubstadt-Weiher

DE

DE

6. Ersatz- und Ausstattungsteile

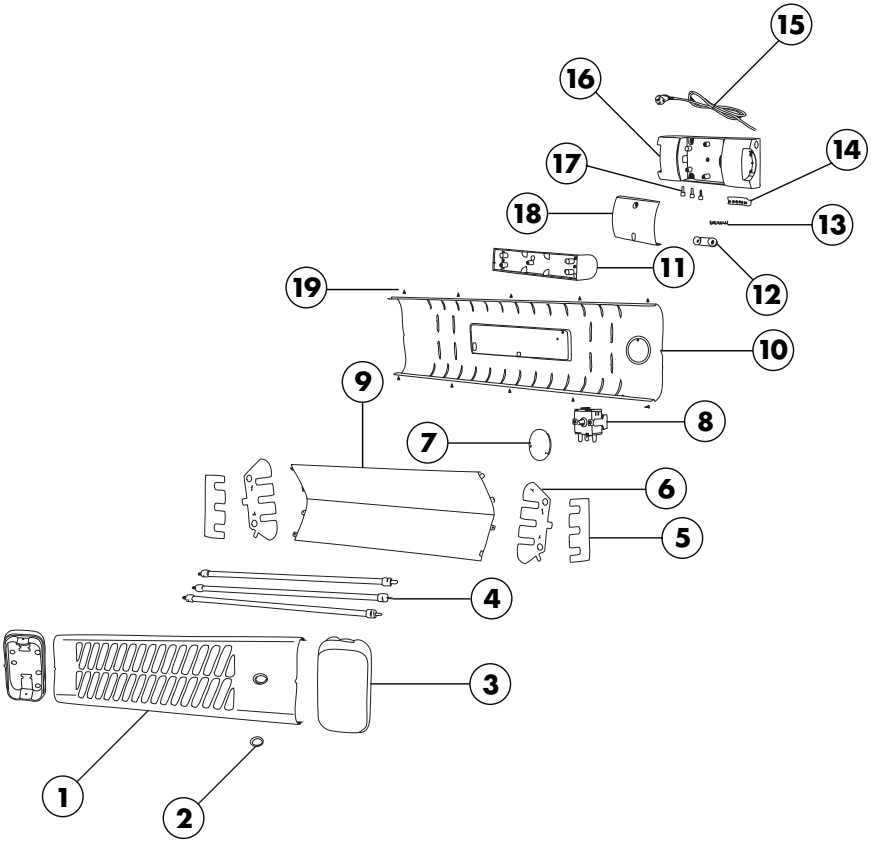

Abb. 3: Explosionszeichnung

Pos.	Bezeichnung	Artikel-Nummer
1	Vordere Gehäuseabdeckung	4 03 03 0866
2	Schutzabdeckung Heizstufenanzeige	4 03 03 0867
3	Seitliche Gehäuseabdeckung	4 03 03 0868
4	Heizelemente	4 03 03 0869
5	Halterung Heizelemente	4 03 03 0870
6	Seitliches Innengehäuse	4 03 03 0871
7	Heizstufenanzeige	4 03 03 0872
8	Zugschalter	4 03 03 0873
9	Reflektierende Rückwand	4 03 03 0874

Pos.	Bezeichnung	Artikel-Nummer
10	Hintere Gehäuseabdeckung	4 03 03 0875
11	Schwenkarm	4 03 03 0876
12	Kabelhalterung	4 03 03 0877
13	Feder	4 03 03 0878
14	Arrettierungsleiste	4 03 03 0879
15	Netzkabel	4 03 03 0880
16	Wandhalterung	4 03 03 0881
17	Schrauben	4 03 03 0882
18	Abdeckung	4 03 03 0883
19	Schrauben	4 03 03 0884

Tab. 5: Ersatzteilliste

Bitte beachten Sie, dass einige Ersatzteile über ROWI nicht erhätlich bzw. nicht einzeln austauschbar sind. Weitere Informationen hierzu erhalten Sie beim ROWI Service-Center.

7. Entsorgung

Die Verpackung sowie sämtliche Verpackungsmaterialien bestehen aus umweltfreundlichen, zu 100 % recyclingfähigen Materialien.

Innerhalb der EU weist dieses Symbol darauf hin, dass dieses Produkt nicht über den Hausmüll entsorgt werden darf. Altgeräte enthalten wertvolle recyclingfähige Materialien, die einer Verwertung zugeführt werden sollten und um der Umwelt bzw. der menschlichen Gesundheit nicht durch unkontrollierte Müllbeseitigung zu schaden. Bitte entsorgen Sie Altgeräte deshalb über geeignete Sammelsysteme oder senden Sie das Gerät zur Entsorgung an die Stelle, bei der Sie es gekauft haben. Diese wird dann das Gerät der stofflichen Verwertung zuführen.

8. Garantieerklärung

Unbeschadet der gesetzlichen Gewährleistungsansprüche gewährt der Hersteller eine Garantie gemäß den Gesetzen Ihres Landes, mindestens jedoch 1 Jahr (in Deutschland 2 Jahre). Garantiebeginn ist das Verkaufsdatum des Gerätes an den Endverbraucher.

Die Garantie erstreckt sich ausschließlich auf Mängel, die auf Material- oder Herstellungsfehler zurückzuführen sind.

DE

Garantiereparaturen dürfen ausschließlich von einem autorisierten Kundendienst durchgeführt werden. Um Ihren Garantieanspruch geltend zu machen ist der Original-Verkaufsbeleg (mit Verkaufsdatum) beizufügen.

Von der Garantie ausgeschlossen sind:

- Normaler Verschleiß
- Unsachgemäße Anwendungen, wie z.B. Überlastung des Gerätes, nicht zugelassene Zubehörteile
- Beschädigung durch Fremdeinwirkungen, Gewaltanwendung oder durch Fremdkörper
- Schäden die durch Nichtbeachtung der Gebrauchsanleitung entstehen, z.B. Anschluss an eine falsche Netzspannung oder Nichtbeachtung der Montageanleitung
- Komplett oder teilweise demontierte Geräte

[Contact]

ROWI
Schweißgeräte und
Elektrowerkzeuge Vertrieb GmbH

Augartenstraße 3
76698 Ubstadt-Weiher
Telefon +49 7253 9460-0
Fax +49 7253 9460-60
E-Mail info@rowi.de

www.rowi.de

Originalbetriebsanleitung 0413_103030126_0417_1.4